20 ANS DE SUCCESSION (—) ET DE COHABITATION (- - -)

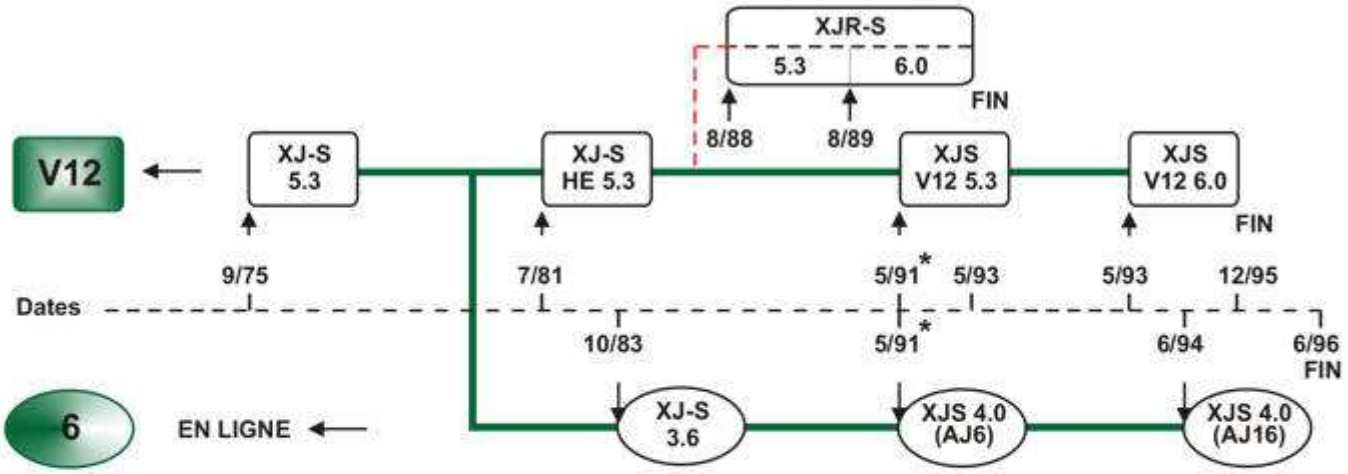

* Mai 91 : Restyling (Coupé et Cabriolet)

Date de fabrication							
	COUPE	9/75 ← Les 9 modèles ci-dessus → 6/96					
	Modèle	XJ-S HE 5.3	XJS V12 5.3	XJS V12 6.0	XJ-S 3.6	XJS 4.0 (AJ6)	XJS 4.0 (AJ16)
	TARGA	7/85 - 2/88	-	-	10/83 - 9/87	-	-
	CABRIOLET	3/88 - 5/91	5/91 - 5/93	5/93 - 6/95	-	5/92 - 5/94	6/94 - 6/96